Mehr Produkte finden Sie in unserem Katalog!

Art. 828 373

Bergen 28-B

28 mm / 300x300 cm / 9,0 m²

DIMENSIONEN

Bohlenstärke	28 mm
Innenmaß	294x294 cm
Sockelmaß	300x300 cm
Gesamtmaß	364x390 cm
Grundfläche	9,0 m²
Rauminhalt	20,0 m³
Firsthöhe	257 cm
Seitenwandhöhe	205 cm
Dachüberstand vorne/seitlich/hinten	70/25/20 cm

DACH

Dachneigung	19°
Dachfläche	15,1 m²
Dachbretter	18 mm

TÜR/ FENSTER

Doppeltür (Normalglas)	133,7x186,7 cm

FUSSBODEN

Fußbodenbretter	18 mm

VERPACKUNG

Paketabmessung	ca. 430x120x55 cm
Paketgewicht	ca. 700 kg

ZUBEHÖR (zzgl.)

Dachpappe
1 Rolle zu 8 m und 1 Rolle zu 15 m
Dachschindeln-Set Nr. 6
Dachrinne
Kunststoff 420B mit KS-Ergänzungsset K1B, anthrazit
Alu bis 400 cm mit 2 Fallrohren

Grundriss

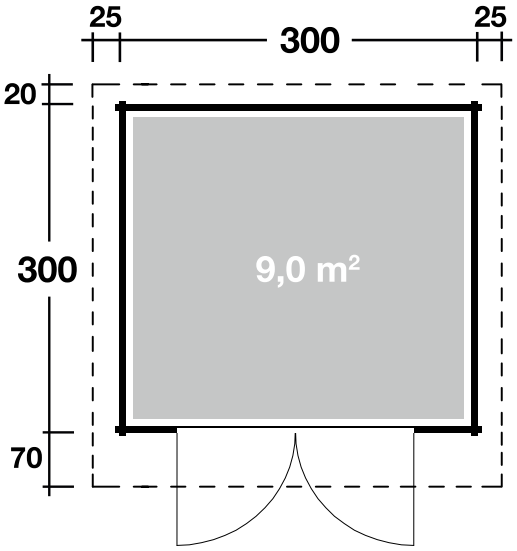

Weitere Informationen finden Sie unter: **www.finnhaus.de** oder im aktuellen Katalog.
Technische Änderungen, Druckfehler und Irrtümer vorbehalten.

© 02.2016 WOLFF FINNHAUS