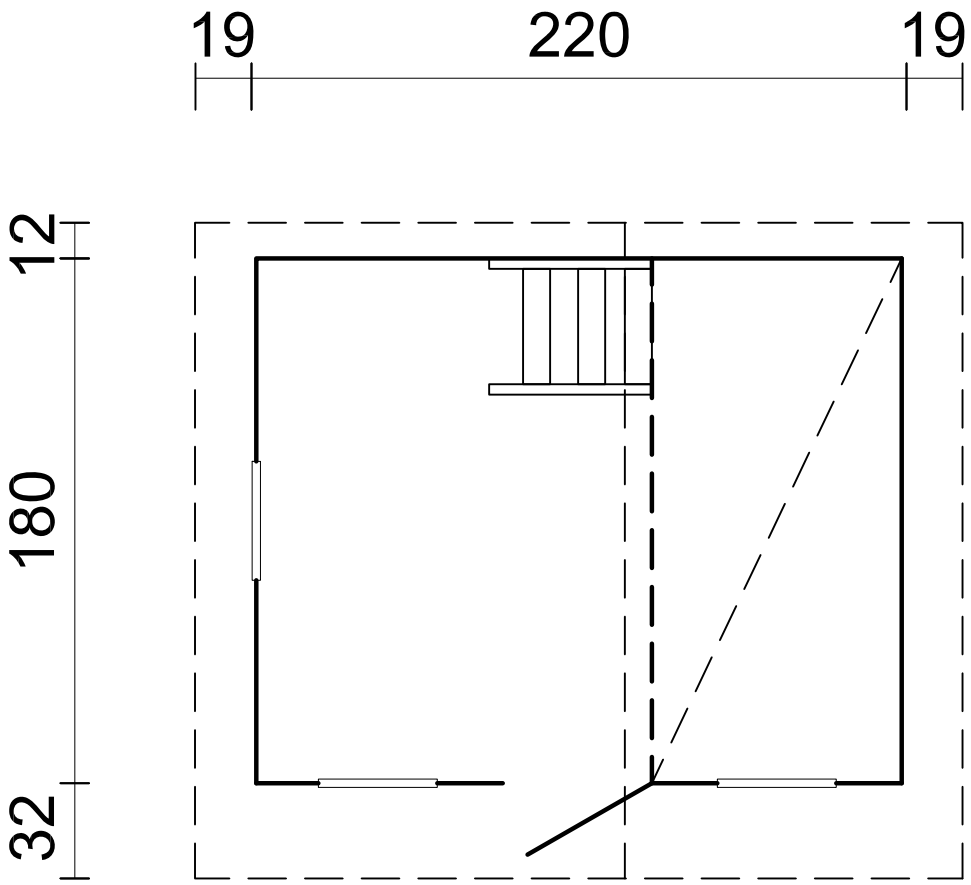
19
220
19
12
180
32