Mehr Produkte finden Sie in unserem Katalog!

Art. 580 035

Rhön 70

70 mm / 757x567 cm / Wohnfläche 35,3 m²

Durch Kunden farblich endbehandelt

DIMENSIONEN

Bohlenstärke	70 mm
Innenmaß Raum 1 Raum 2 Raum 3	 443x383 cm 293x163 cm 293x383 cm
Sockelmaß	757x567 cm
Gesamtmaß	577x594 cm
Grundfläche	42,9 m²
Rauminhalt	108,9 m³
Firsthöhe	310 cm
Seitenwandhöhe	220 cm
Dachüberstand vorne/seitlich/hinten	30/30/30 cm

DACH

Dachneigung	18°
Dachfläche	54,4 m²
Dachbretter inkl. Dachpappe	18 mm

TÜR/ FENSTER

Außentür (Isoverglast)

Innentür (Isoverglast)

Einzelfenster
(5 Stück, isolierverglast, **Einhand-Dreh-/Kipp**)

FUSSBODEN

Fußbodenbretter	28 mm

VERPACKUNG

Pakete	2
Paketgewicht	ca. 5.500 kg

ZUBEHÖR (zzgl.)

20 VE Dachschindeln
Dachrinne
Kunststoff 320B mit 3 KS-Ergänzungssets K4B, anthrazit
Alu bis 800 cm mit 2 Fallrohren

Grundriss

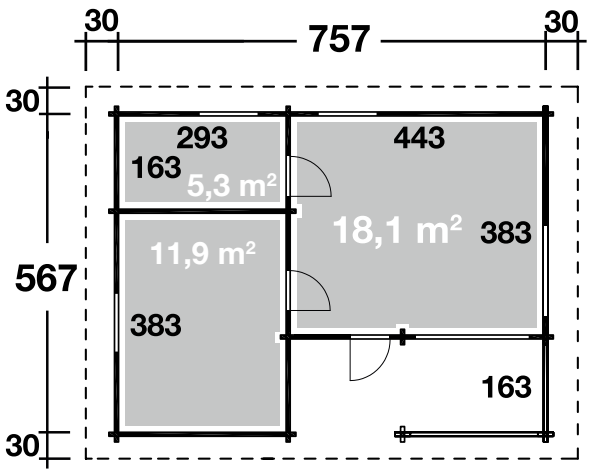

Weitere Informationen finden Sie unter: **www.finnhaus.de** oder im aktuellen Katalog.
Technische Änderungen, Druckfehler und Irrtümer vorbehalten.

© 12.2017 WOLFF FINNHAUS